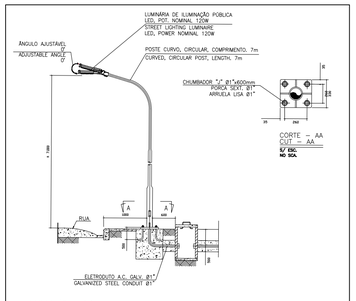

LUMINÁRIA PÚBLICA LED INSTALADA EM POSTE CURVO SIMPLES/
PUBLIC LED LUMINAIRE INSTALLED ON SINGLE CURVED POLE

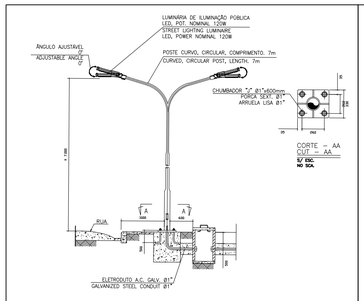

LUMINÁRIA PÚBLICA LED INSTALADA EM POSTE CURVO DUPLO/
LED STREET LIGHT INSTALLED ON DOUBLE CURVED POLE

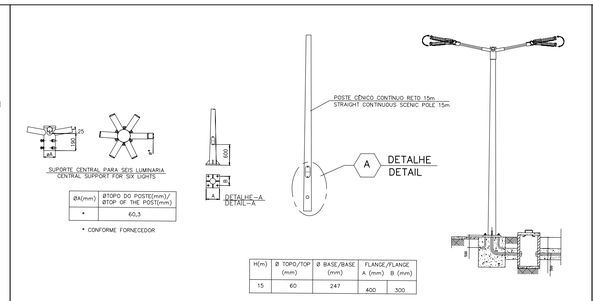

ØA(mm)	ØTOPO DO POSTE(mm)/ ØTOP OF THE POST(mm)
*	60,3

* CONFORME FORNECEDOR

H(m)	Ø TOPO/TOP (mm)	Ø BASE/BASE (mm)	FLANGE/FLANGE A (mm)	B (mm)
15	60	247	400	300

POSTE CÔNICO CONTÍNUO RETO FLANGEADO
FLANGEED CONTINUOUS STRAIGHT TAPERED POST

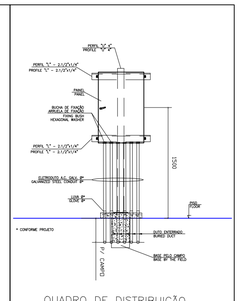

QUADRO DE DISTRIBUIÇÃO
DISTRIBUTION BOXE

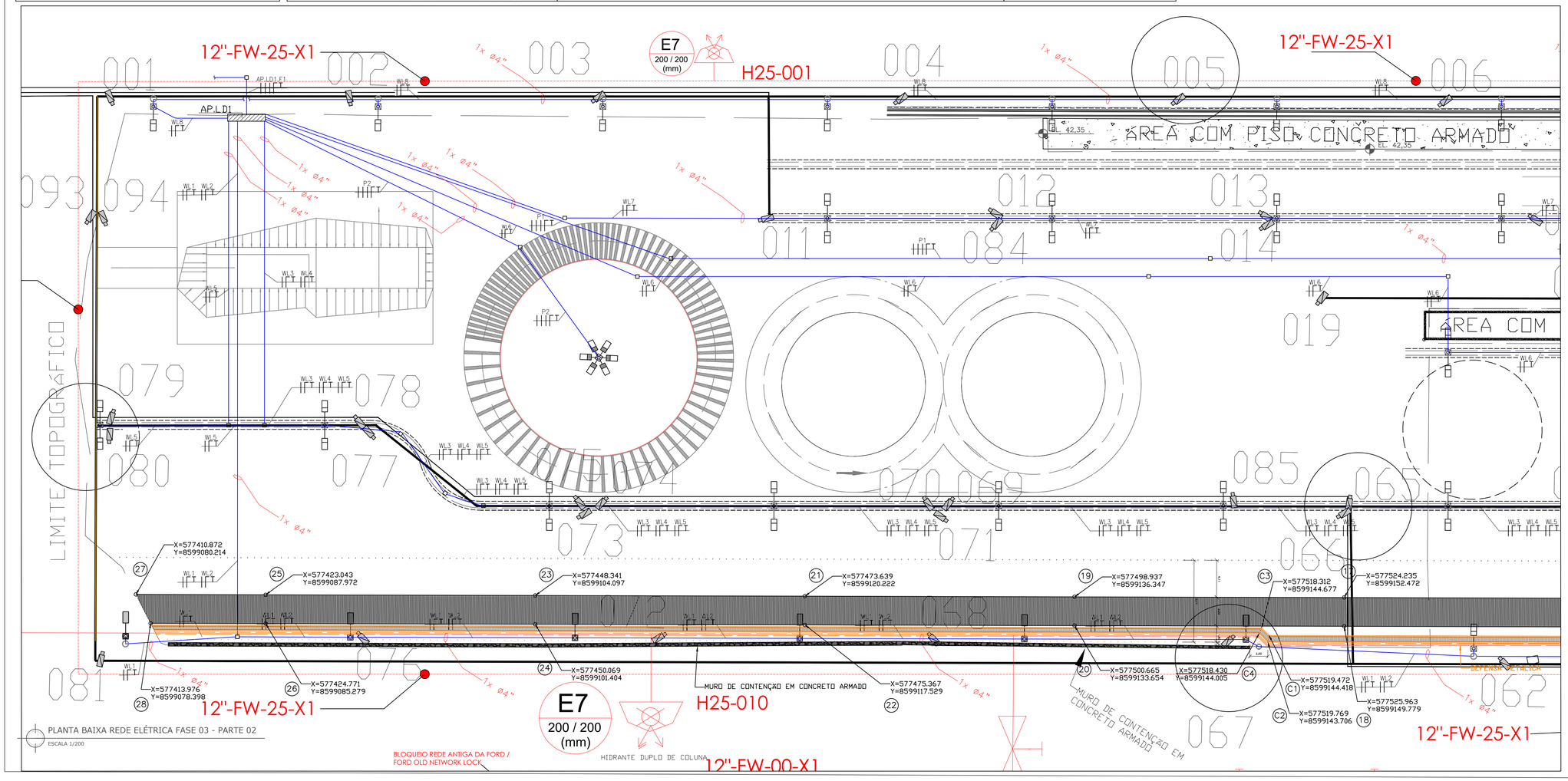

PLANTA BAIXA REDE ELÉTRICA FASE 03 - PARTE 02

ESCALA 1/200

NOTAS (NOTES)

1– COTAS E DIMENSÕES EM MILIMETRO, COORDENADAS EM METRO, SALVO INDICAÇÃO CONTRÁRIA.
(DIMENSIONS IN MILLIMETERS, COORDINATES IN METERS, UNLESS OTHERWISE INDICATED.)

2– PARA ENCAMINHAMENTO DA COBERTURA INCLINADA VER DESENHO Nº BYD001–000–EL4–DE–110
(DW–PH11.25.EA/ED.PS6–002).
(FOR ROUTING SLOPE CANOPY SEE NO. BYD001–000–EL4–DE–110 (DW–PH11.25.EA/ED.PS6–002).)

3– PARA DETALHES TÍPICOS DE ILUMINAÇÃO VER DESENHO Nº BYD001–000–EL4–DE–115
(DW–PH11.25.EA/ED.PS6–005).
(FOR TYPICAL LIGHTING DETAILS SEE NO. BYD001–000–EL4–DE–115 (DW–PH11.25.EA/ED.PS6–005).)

4– PARA DETALHES DE DIAGRAMA UNIFILAR VER DESENHO Nº BYD001–000–EL2–DE–011
(DG–PH11.25.EA/ED.PS1–001).
(FOR DETAILS OF SINGLE–LINE DIAGRAM SEE NO. BYD001–000–EL2–DE–011
(DG–PH11.25.EA/ED.PS1–001).)

LEGENDA (LEGEND)

SÍMBOLO (SYMBOL)	DESCRIÇÃO (DESCRIPTION)	SÍMBOLO (SYMBOL)	DESCRIÇÃO (DESCRIPTION)
	LUMINÁRIA PÚBLICA LED, 1x120W, EM POSTE CURVO SIMPLES (COM BRAÇO) (LED PUBLIC LIGHT, XX W, ON SIMPLE CURVED POSTER WITH ARM)		LUMINÁRIA PÚBLICA LED, 2x120W, EM POSTE CURVO DUPLO (COM BRAÇO) (LED PUBLIC LIGHT, XX W, ON DOUBLE CURVED POSTER WITH ARM)
	LUMINÁRIA PÚBLICA LED, 6x120W, EM POSTE CÔNICO CONTÍNUO RETO, 6 PÉTALAS (LED PUBLIC LIGHT, XX W, ON CONTINUOUS STRAIGHT CONICAL POSTER, 6 PIECES)		QUADROS DE DISTRIBUIÇÃO (DISTRIBUTION BOXES)
	ELETRODUTO ENTERRADO (BURIED CONDUIT)		CONDUTORES: FASE, NEUTRO E TERRA (RESPECTIVAMENTE) (WIRE: PHASE, NEUTRAL AND GROUND (RESPECTIVELY))
	ELETRODUTO AÉREO (OVERHEAD CONDUIT)		CÂMERA DE MONITORAMENTO (SURVEILLANCE CAMERA)
	CAIXA DE PASSAGEM EM PVC (PVC PASSAGE BOX)		

DOCUMENTOS DE REFERÊNCIA (REFERENCE DOCUMENTS)

1– DW–PH11.25.EA/ED.PS6–001
2– DW–PH11.25.EA/ED.PS6–002
3– DW–PH11.25.EA/ED.PS6–005
4– DG–PH11.25.EA/ED.PS1–001

PLANTA CHAVE (KEY PLANT)

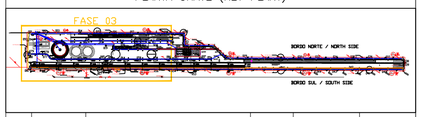

REV.	DATA (DATE)	DESCRIÇÃO (DESCRIPTION)	ELABORADOR (DESIGNER)	VERIFICADOR (VERIFICATION)	APROVADOR (APPROVAL)
0	28/11/2025	EMISSÃO INICIAL / 初次发布	RA	RC	

REVISÕES (REVIEWS)

CÓDIGOS DE EMISSÃO (ISSUES CODES)
PR – PRELIMINAR (PR – PRELIMINARY)
AP – APROVAÇÃO (AP – APPROVAL)
EI – EMISSÃO INICIAL (EI – INICIAL ISSUANCE)
LC – CONSTRUÇÃO (LC – CONSTRUCTION)
LG – LEGAL (LG – LEGAL)

	ELABORADOR (DESIGNER)	DATA (DATE)	CREA / CAU
ELABORADOR (DESIGNER)	BRUNNO ALMEIDA	28/11/2025	A159234-3
VERIFICADOR (VERIFIER)	RAMON CRUZ	28/11/2025	180993167-3
APROVADOR (APPROVER)			/ /
RESP. TÉC. (TECH. MANAGER)	PAULO VITOR	28/11/2025	71222BA

SEPENG ENGENHARIA

APROVADOR BYD (BYD APPROVER)

RESP. TÉC. (TECHNICAL MANAGER)
CREA: 71222BA
PAULO VITOR

BUILD YOUR DREAMS
Avenida Henry Ford, 2000 - Pólo Industrial de Camaçari

AVENIDA HENRY FORD – CAMAÇARI – BAHIA | CAMAÇARI – BAHIA – BRASIL

DE–SPEL–ESE–01000_003

ELÉTRICA / ELECTRICAL

PISTA DE TESTES / TEST TRACK

ESCALAS INDICADAS

DW–PH20.00.GE/ED.PP0–110

REVISÃO / REVISION: 0

REVISÃO / REVISION: EI